kolpa·san by KOLPA
kerrock by KOLPA

Nr. MKKE 39 -1/1

SI Navodilo za vgradnjo kopalne kadi
HR Upute za ugradnju kada
SRB Uputstvo za ugradnju kade
MK Упатство за поставување на кади
RU Инструкция по установке ванн
UA Інструкція по установці ванн
HU Útmutató az kádak felszereléséhez
RO Instrucțiuni pentru instalarea căzilor
GB Instructions for installing bathtubs
DE Anleitung zum Einbau von Badewannen
IT Istruzioni per l'installazione delle vasche da bagno
FR Instructions pour l'installation de la baignoire
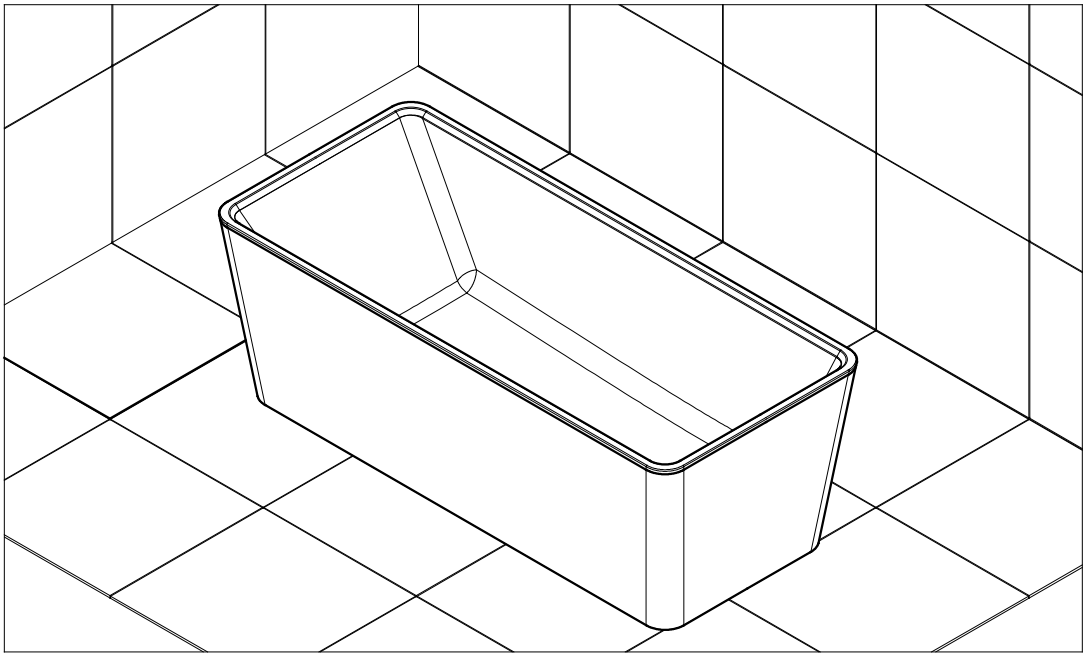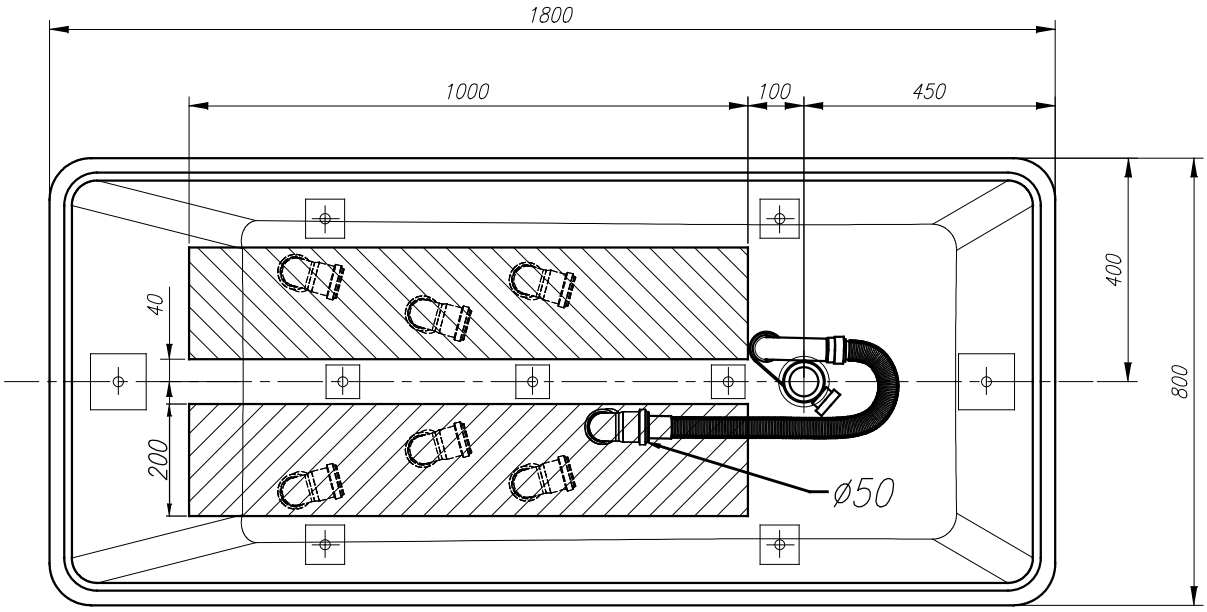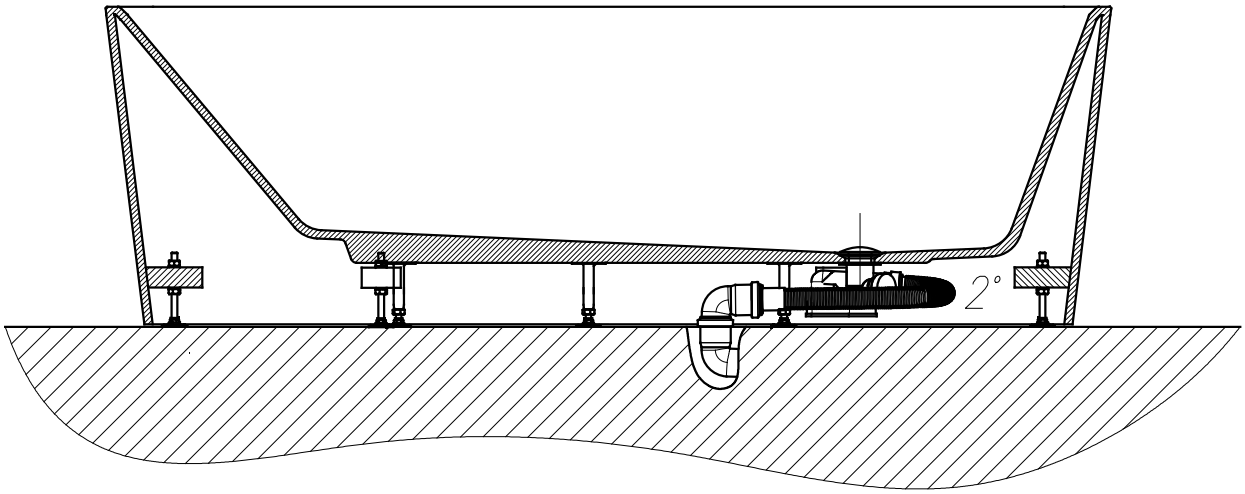
RAMONA BATHTUB-FS 180x80 RUBY BATHTUB-FS 180x80